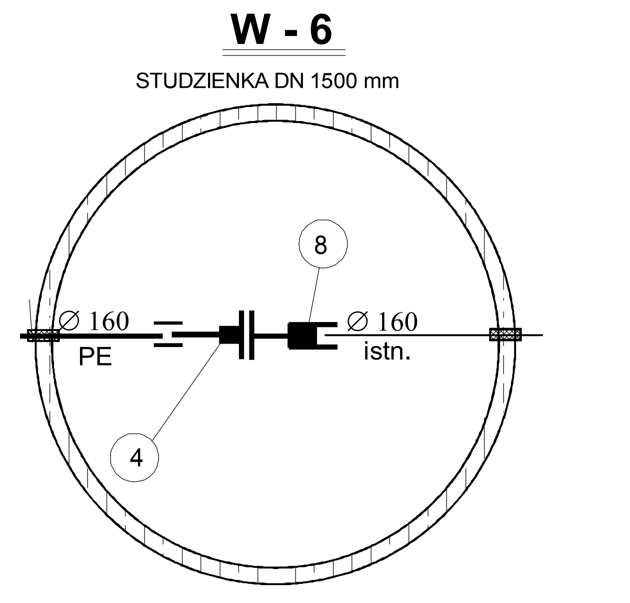

U W A G A :

w związku z brakiem szczegółowych danych na temat zagłębienia istniejącej infrastruktury podziemnej należy zachować szczególną ostrzożność przy przy wykonywaniu przecisku przy rurociagach gazowych i wodociągowych, należy stosować się do uzgodnień z Gmina , PZDP, opini ZUD

Jednostka projektowa:	Projektant:
USŁUGI PROJEKTOWE - IWONA SĄSIADEK ul. Ogrodowa 27, 67-400 Wschowa tel. 663 490 639, 605 586 693 NIP: 697-152-76-41 e-mail: uslugiprojektowe@wp.pl	mgr inż. Paweł Sąsiadek upr. nr LBS/0021/PWOS/10 w spec. instalacji i sieci sanitarnych **Asystent:** mgr Dominik Sąsiadek **Sprawdzający:** mgr inż. Leszek Wielebski upr. nr 113/98/Lo w spec. instalacji i sieci sanitarnych

Nazwa rys:	Profil sieci wodociągowej DN 160 mm W-1 do W- 6,
Obiekt:	Budowa odcinka sieci wodociągowej DN 160 mm Budowa odcinka kanalizacji sanitarnej DN 200 mm
Adres:	Polkowice ul. Kminkowa, dz. nr ew. 675/14, 675/24, 675/26, 675/28, 826/134, obręb 0004 Polkowice , J. ew. 021604_4 Polkowice - miasto
Inwestor:	Przedsiębiorstwo Gospodarki Miejskiej Sp. z o.o. ul. Dąbrowskiego 2, 59-100 Polkowice
Data: 28.11.2019	Skala: 1 : 100/500 Nr rys: **3.2.**